NOMBRE	MATERIAL	CANTIDAD	TERMICO	COMENTARIO
	SUS304(2B)			

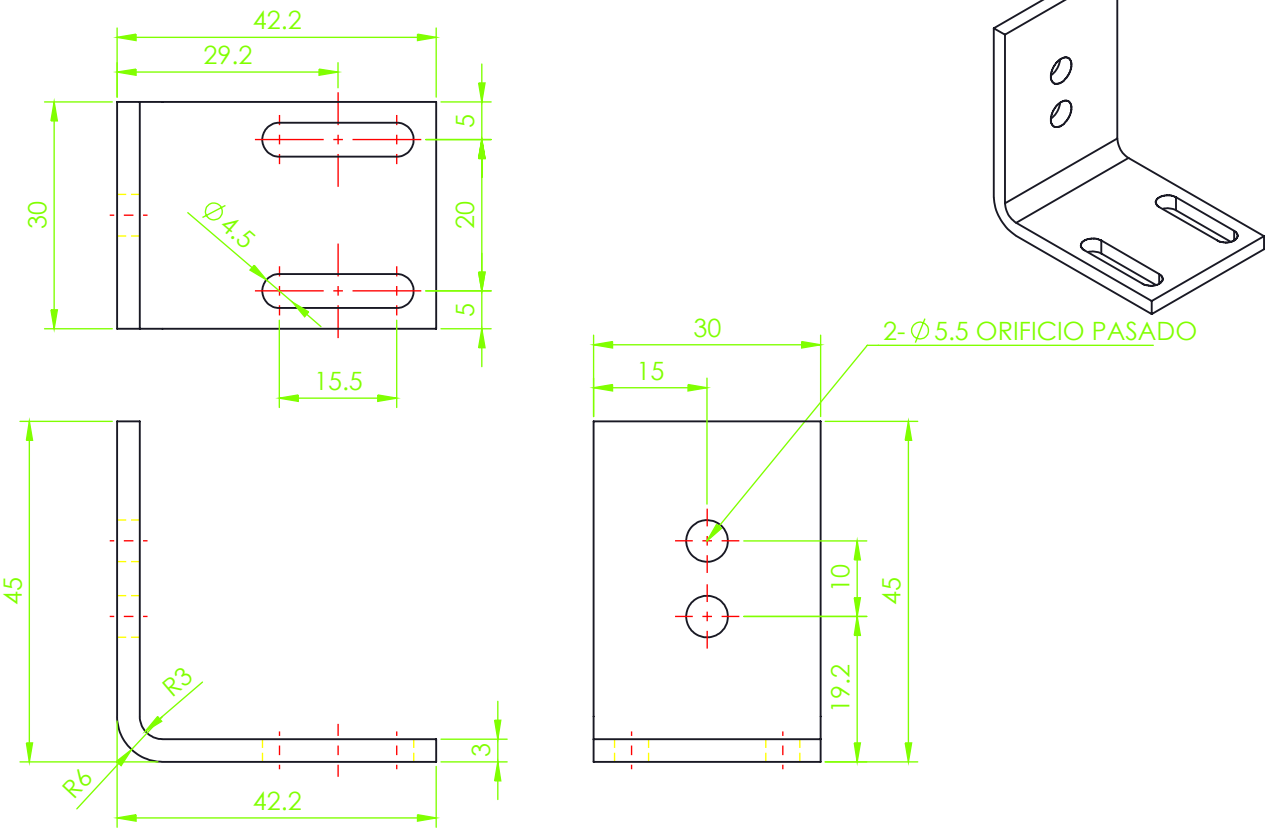

NOTAS

- MATERIAL: ACERO INOX 304(2B)
-Chaflán sin marcar: C0.3
-Recubrimiento superficial: Ninguno
-Tratamiento Termico: Ninguno
- Proceso para que no haya torsión ni deformación.
- Remover rebaba
- La tolerancia dimensional sigue la norma JIS B0408-B.

UTILIZAR LAMINA CALIBRE 11

Diseño	Redacción	Aprobado	Proyecto	
Fecha de aprobación		Unit mm	NOMBRE	
Escala	1:1	Notas A4	No Dibujo	B002-B_AA-SS